## poz. ELEMENTY KONSTRUKCYJNE PODCIĄGU
szt.1

## poz. BS1
szt.2
dodatek na spoiny 1,8%

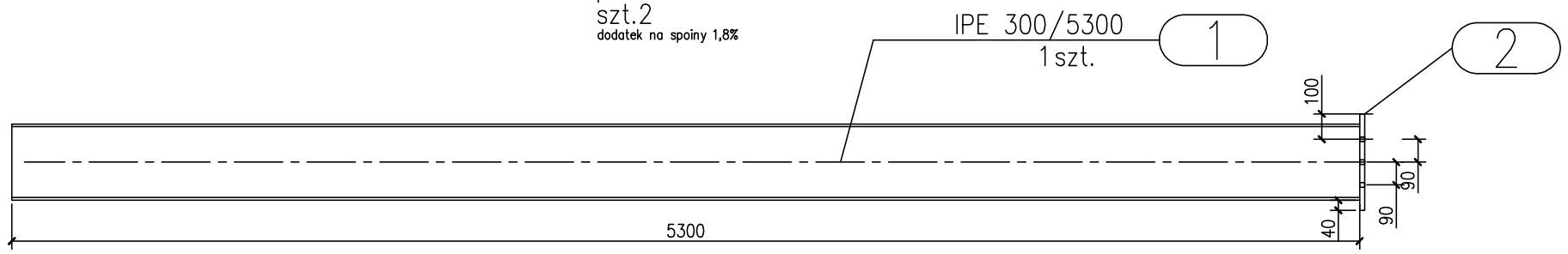


## poz. BS2
szt.2
dodatek na spoiny 1,8%

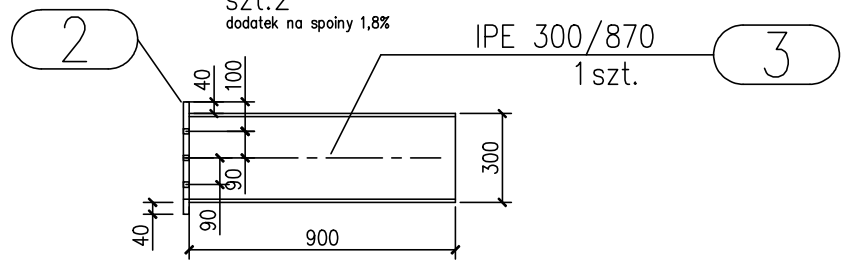


## poz. STYK BELEK
szt.2

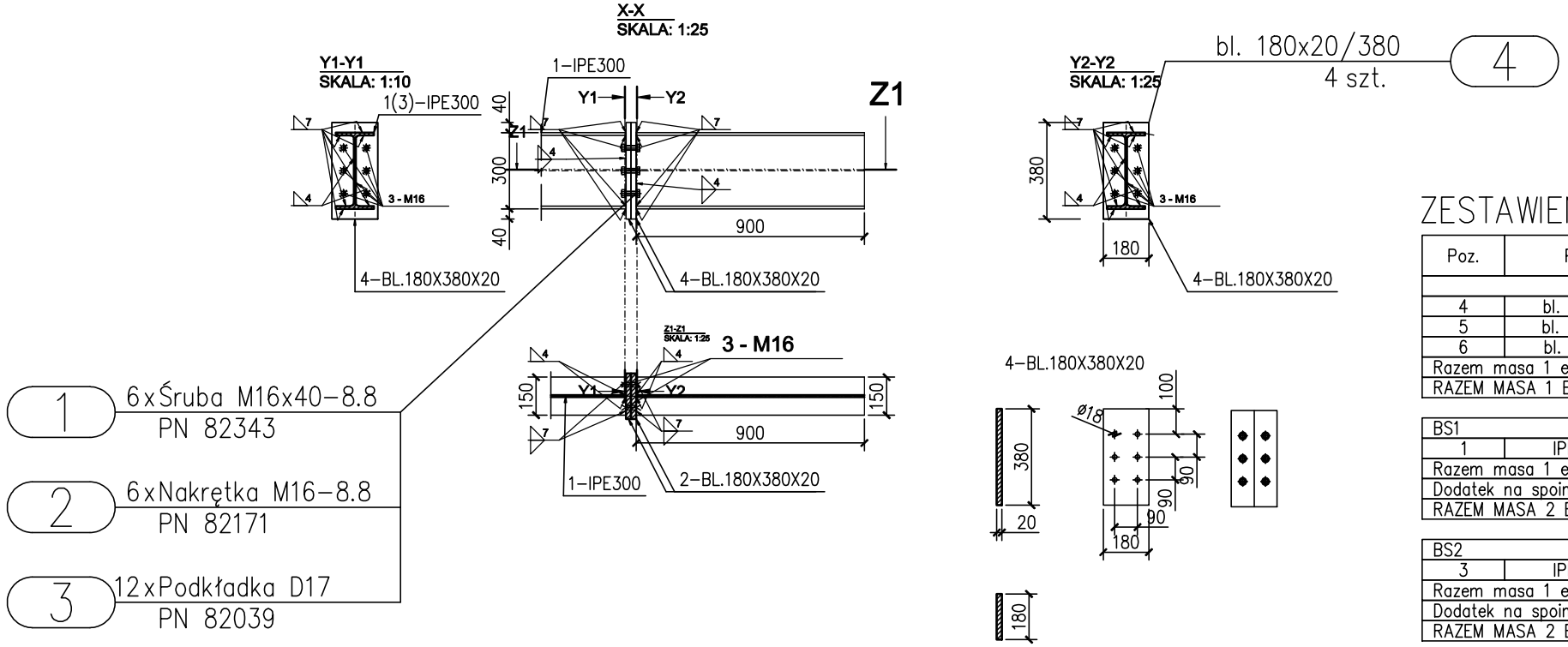


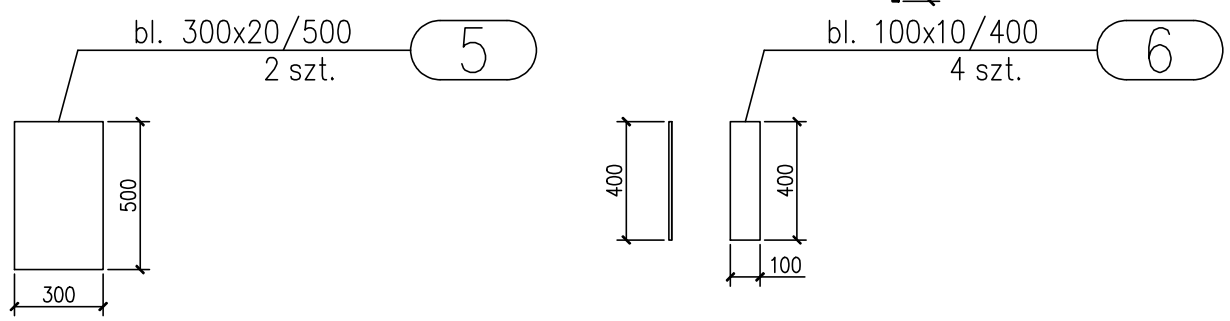


## ZESTAWIENIE STALI – KSZTAŁTOWNIKI

| Poz. | Profil | Długość [mm] | Liczba [szt] | Masa [kg] jedn. | 1 szt. | razem | Materiał | Uwagi |
|---|---|---|---|---|---|---|---|---|
| 1szt. | | | | | | | | |
| 4 | bl. 180x20 | 380 | 4 | 28,26 | 10,7 | 42,8 | S235JRG2 | |
| 5 | bl. 300x20 | 500 | 2 | 47,1 | 23,6 | 47,2 | S235JRG2 | |
| 6 | bl. 100x10 | 400 | 4 | 7,85 | 3,1 | 12,4 | S235JRG2 | |
| Razem masa 1 elementu | | | | | kg | 102,4 | | |
| RAZEM MASA 1 ELEMENTU(ÓW) | | | | | kg | 102,4 | | |
| BS1 | | | 2szt. | | | | | |
| 1 | IPE 300 | 5300 | 1 | 42,2 | 223,7 | 223,7 | S235JRG2 | |
| Razem masa 1 elementu | | | | | kg | 223,7 | | |
| Dodatek na spoiny 1,8% | | | | | kg | 4 | | |
| RAZEM MASA 2 ELEMENTU(ÓW) | | | | | kg | 455,4 | | |
| BS2 | | | 2szt. | | | | | |
| 3 | IPE 300 | 870 | 1 | 42,2 | 36,7 | 36,7 | S235JRG2 | |
| Razem masa 1 elementu | | | | | kg | 36,7 | | |
| Dodatek na spoiny 1,8% | | | | | kg | 0,7 | | |
| RAZEM MASA 2 ELEMENTU(ÓW) | | | | | kg | 74,8 | | |
| RAZEM NA RYSUNKU | | | | | kg | 632,6 | | |


**KONTUR**
Bogda Matoga
ul. Architektów 158 b
44 - 151 Gliwice


NAZWA OBIEKTU BUDOWALNIEGO :
**PRZEBUDOWA SAL NR 9-9A-9B ZLOKALIZOWANYCH NA PARTERZE BUDYNKU SZKOŁY ZESPÓŁ SZKÓŁ SPECJALNYCH im.J.KORCZAKA W GLIWICACH, UL.DOLNEJ WSI 74**


PROJEKTOWAŁ :
mgr inż. Zbigniew Jastrzębski
upr. nr 435/89


TYTUŁ :
**ELEMENTY KONSTRUKCYJNE PODCIĄGU**

NR RYSUNKU : **PT7**

DATA: 12/2025 | element projektu : PT | SKALA : 1;25